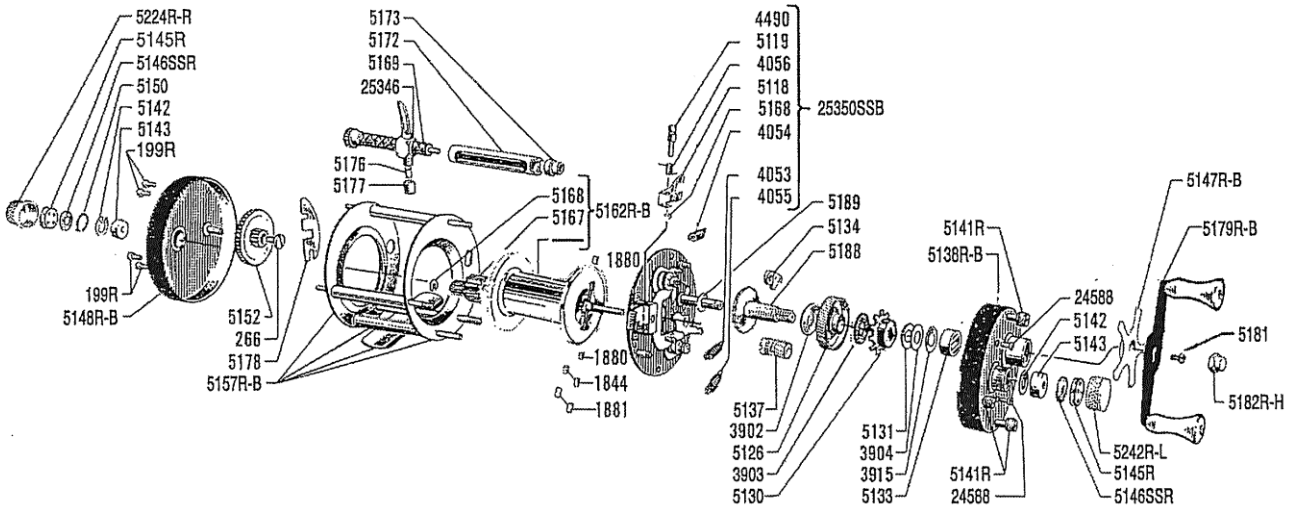

＊パーツ ID にアルファベット (ss,a,c 等) が付くパーツは、修理のみ対応いたします。
パーツ販売は行っておりませんのであらかじめご了承ください。

RECORD Ambassadeur
5000 BLACK
CA042 J30150

	パーツID	パーツ名	価格
	266	SCREW M3 X 3.5MM FNGL BRASS	¥200
	1844	BRAKE BLOCK SMALL (1PIECE)	¥100
	1880	BRAKE BLOCK MEDIUM (1PIECE)	¥100
	1881	BRAKE BLOCK LARGE	¥100
	3902	BRAKE WASHER	¥200
	3903	DRAG WASHER 5000/6000	¥600
	3904	WASHER BRASS FNGL	¥200
	3915	ADJUSTMENT WASHER	¥200
	4053	SPRING S/S 05,2/04	¥200
	4054	SPRING	¥200
	4055	PRESS ARM SPRG 5500C/6500C	¥200
	4056	PINION YOKE SPRG 5500C/6500C	¥200
	4490	RETAINER	¥200
	5056	BRAKE PLATE COMPLETE ASSY.5000/A/B/D	¥4,800
	5118	CLUTCH CLAW SIS 1265-12	¥1,200
	5119	LOCK PIN 5000	¥300
	5126	DRIVE GEAR W/CLICK SPR.5/6000	¥2,900
	5130	CLICK WHEEL 5000/6000	¥1,200
	5131	SPRING WASHER	¥200
	5133	DRIVE SHAFT BEARING 5000	¥500
	5134	ANTI REVERSE PAWL COMPLETE	¥900
	5137	PINION GEAR 5000/6000	¥2,400
	5142	RETAINER	¥200
	5143	SPOOL SHAFT BEARING	¥1,200
	5150	SPOOL TENSION IND. 5000/6000	¥200
	5152	COG WHEEL	¥600
	5167	SPOOL GEAR	¥1,200
	5168	LOCKING WASHER	¥200
	5169	WORMSHAFT COMPLETE(1134360)	¥2,900
	5172	LEVEL WIND TUBE BRASS 5000	¥1,900
	5173	BEARING	¥200
	5176	PILOT GUIDE (51765)	¥600
	5177	LINE CARRIAGE NUT	¥600
	5178	LOCK PLATE	¥200
	5181	HANDLE RETAINING SCREW 5000	¥200
	5188	MAINGEAR BUSHING COMPLETE	¥2,900
	5189	DRIVE SHAFT SHIM 4000-6000	¥200
	24588	SCREW M2,5 6GX 6MM.FNFKR	¥200
	25346	LEVEL WINDER	¥5,600
	199R	PILLAR SCREW FLAT HEAD(RECORD5000BLA	
	25350SSB	BRAKEPLATE COMPETE	
	4151R		
	5138R-B		
	5141R		
	5145R		
	5146SSR		
	5147R-B		
	5148R-B		
	5157R-B		
	5162R-B		
	5179R-B	HANDLE（RECORD 5000 BLACK）	

	パーツ ID	パーツ名	価格
	5182R-H	HANDLE NUT (RECORD 5000 BLACK)	
	5224R-R		
	5242R-L		