Cardinal 3 100th

1561720

※印は修理専用パーツのため販売しておりません。
使用パーツの名称、販売価格につきましては、
ウェブサイトにて確認いただけます。(pfj-parts.com)

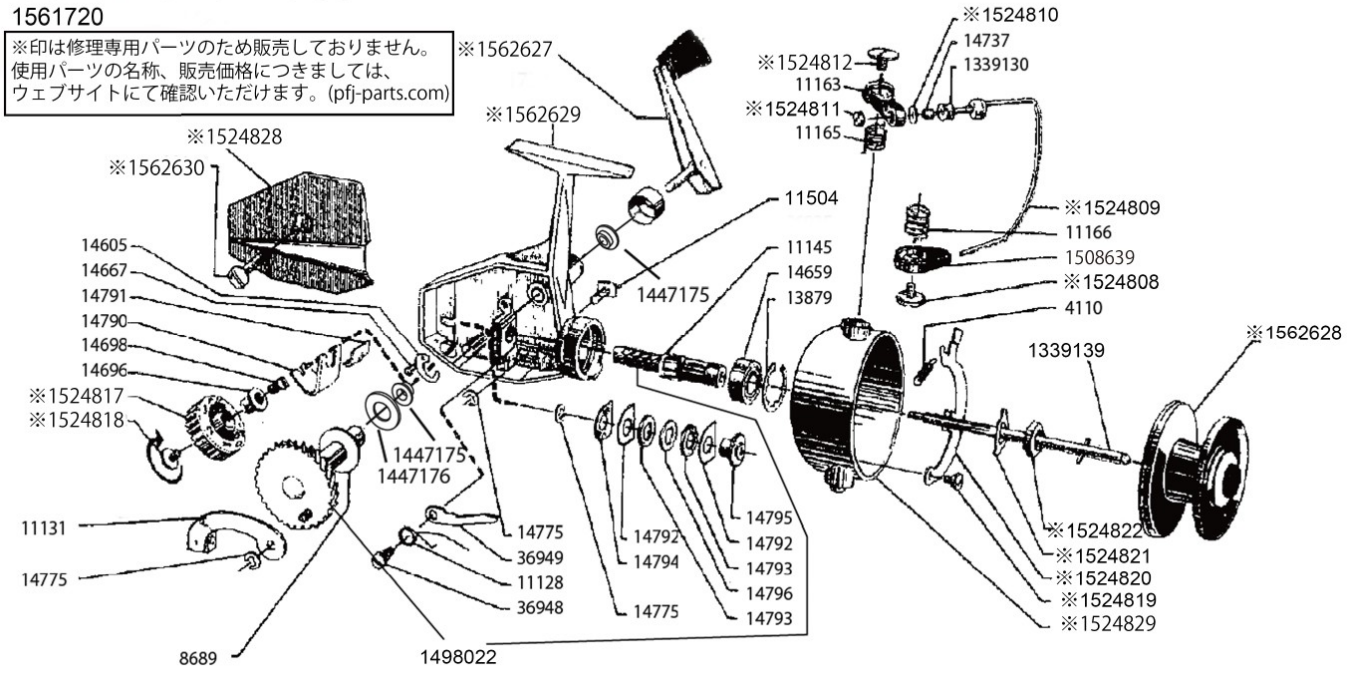

	パーツID	パーツ名	価格
	4110	SPRING	￥200
	8689	SHIM	￥200
	11128	SPRING	￥200
	11131	CONNECTING LINK	￥1,200
	11145	O RING	￥400
	11163	BAIL MOUNT	￥1,200
	11165	BAIL SPRING C-3(A)	￥300
	11166	BAIL SPRING C-3(B)	￥300
	11504	A/R BUTTON	￥600
	13879	BEARING LOCK	￥200
	14605	DRAG INDICATOR SPRING	￥200
	14659	PINION BALL BEARING SUVERAN	￥3,000
	14667	SCREW	￥400
	14696	DRAG BOLT	￥600
	14698	DRAG SCREW	￥900
	14737	LINE ROLLER BUSHING	￥200
	14775	C CLIP	￥200
	14790	DRAG BAR	￥200
	14791	DRAG BAR PLATE	￥200
	14792	STATIONARY WASHER	￥200
	14793	FRICTION WASHER	￥500
	14794	DRAG SPRING WASHER	￥200
	14795	DRAG BUSHING	￥200
	14796	DRAG WASHER	￥200
	36948	SCREW	￥900
	36949	ANTI REVERSE	￥200
	1339130	LINE ROLLER C3E（J30313）	￥900
	1339139	SPOOL SHAFT COMPLETE（J30309）	￥1,800
	1447175	BALL BEARING	￥600
	1447176	SPACER	￥300
	1498022	GEAR SET	￥6,000
	1508639	BAIL MOUNT	￥1,200
	1524808	修理専用 SCREW C3 CDL	￥660
	1524809	修理専用 BAIL C3 CDL	￥2,400
	1524810	修理専用 PROTECTING WASHER C3 CDL	￥660
	1524811	修理専用 NUT FOR BAIL C3 CDL	￥1,000
	1524812	修理専用 BAIL MOUNT SCREW C3 CDL	￥660
	1524816	修理専用 SIDE PLATE SCREW C3 CDL	￥1,200
	1524817	修理専用 DRAG KNOB C3 CDL	￥660
	1524818	修理専用 DRAG KNOB SCREW C3 CDL	￥1,200
	1524819	修理専用 TRIP LEVER SCREW C3 CDL	￥220
	1524820	修理専用 TRIP LEVER C3 CDL	￥4,200
	1524821	修理専用 LOCK WASHER C3 CDL	￥1,200
	1524822	修理専用 NUT C3 CDL	￥1,200
	1524829	修理専用 ROTOR 3RD CDL	￥4,400
	1562627	修理専用 HANDLE C3 100th CDL	￥8,500
	1562628	修理専用 SPOOL C3 100th CDL	￥6,000
	1562629	修理専用 BODY C3 100th CDL	￥8,250
	1562630	修理専用 SIDE COVER C3 100th CDL	￥3,850

	パーツID	パーツ名	価格