Cardinal 3 100th

1561720

※印は修理専用パーツのため販売しておりません。
使用パーツの名称、販売価格につきましては、
ウェブサイトにて確認いただけます。(pfj-parts.com)

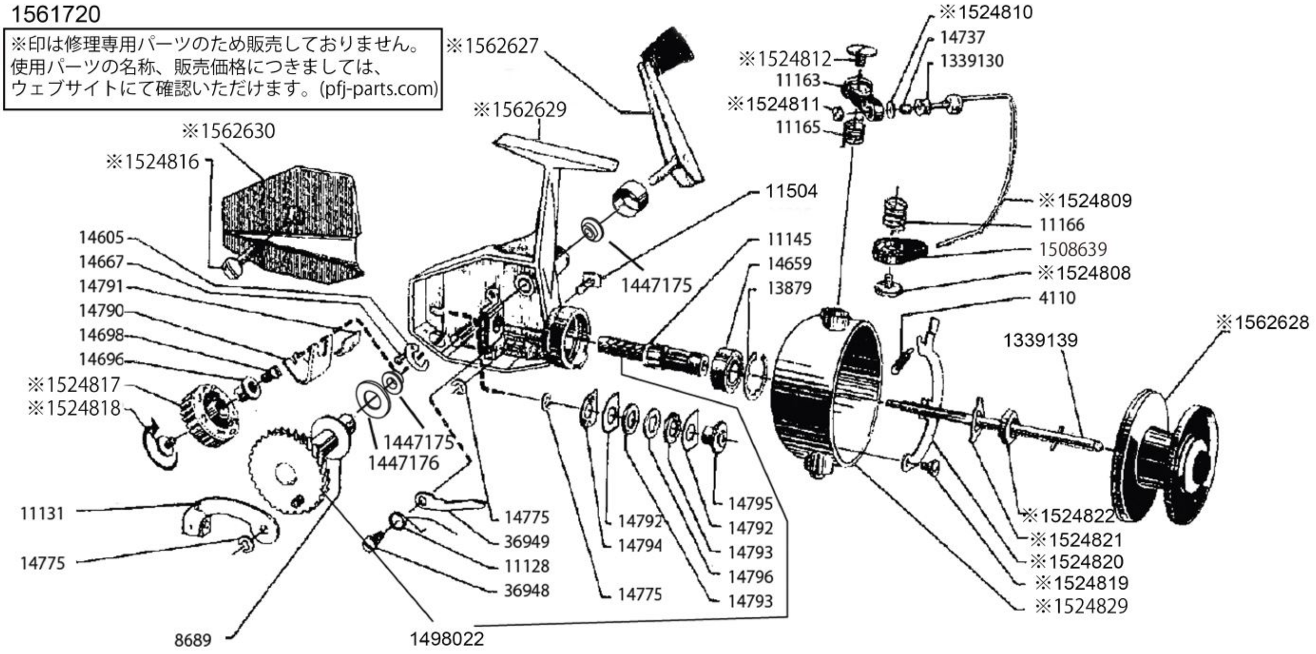

パーツID	パーツ名	価格
4110	SPRING	¥200
8689	SHIM	¥200
11128	SPRING	¥200
11131	CONNECTING LINK	¥1,200
11145	O RING	¥400
11163	BAIL MOUNT	¥1,200
11165	BAIL SPRING C-3(A)	¥300
11166	BAIL SPRING C-3(B)	¥300
11504	A/R BUTTON	¥600
13879	BEARING LOCK	¥200
14605	DRAG INDICATOR SPRING	¥200
14659	PINION BALL BEARING SUVERAN	¥3,000
14667	SCREW	¥400
14696	DRAG BOLT	¥600
14698	DRAG SCREW	¥900
14737	LINE ROLLER BUSHING	¥200
14775	C CLIP	¥200
14790	DRAG BAR	¥200
14791	DRAG BAR PLATE	¥200
14792	STATIONARY WASHER	¥200
14793	FRICTION WASHER	¥500
14794	DRAG SPRING WASHER	¥200
14795	DRAG BUSHING	¥200
14796	DRAG WASHER	¥200
36948	SCREW	¥900
36949	ANTI REVERSE	¥200
1339130	LINE ROLLER C3E（J30313）	¥900
1339139	SPOOL SHAFT COMPLETE（J30309）	¥1,800
1447175	BALL BEARING	¥600
1447176	SPACER	¥300
1498022	GEAR SET	¥6,000
1508639	BAIL MOUNT	¥1,200
1524808	修理専用 SCREW C3 CDL	¥660
1524809	修理専用 BAIL C3 CDL	¥2,400
1524810	修理専用 PROTECTING WASHER C3 CDL	¥660
1524811	修理専用 NUT FOR BAIL C3 CDL	¥1,000
1524812	修理専用 BAIL MOUNT SCREW C3 CDL	¥660
1524816	修理専用 SIDE PLATE SCREW C3 CDL	¥1,200
1524817	修理専用 DRAG KNOB C3 CDL	¥660
1524818	修理専用 DRAG KNOB SCREW C3 CDL	¥1,200
1524819	修理専用 TRIP LEVER SCREW C3 CDL	¥220
1524820	修理専用 TRIP LEVER C3 CDL	¥4,200
1524821	修理専用 LOCK WASHER C3 CDL	¥1,200
1524822	修理専用 NUT C3 CDL	¥1,200
1524829	修理専用 ROTOR 3RD CDL	¥4,400
1562627	修理専用 HANDLE C3 100th CDL	¥8,500
1562628	修理専用 SPOOL C3 100th CDL	¥6,000
1562629	修理専用 BODY C3 100th CDL	¥8,250
1562630	修理専用 SIDE COVER C3 100th CDL	¥3,850

パーツID	パーツ名	価格